VALVOLE DI RIPRESA E DI MANDATA ARIA

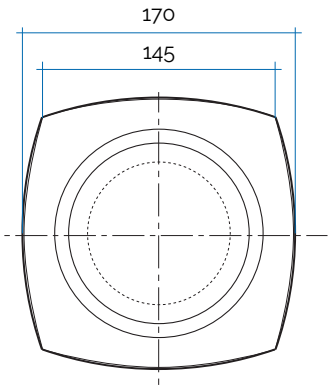

Imbocco: Ømm 92 con guarnizione per tubi Ømm 100-110-125

95301125

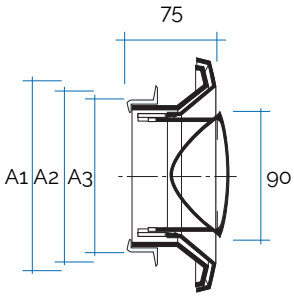

95302125

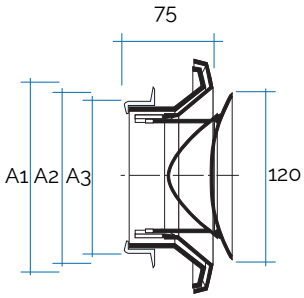

Valvola regolabile	Codice	Colore	Dim mm	A1	A2	A3	Portata Aria	
di ripresa 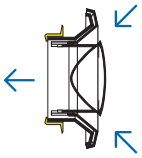	95301125	bianco	175x175	125	110	96,8	110	1
di mandata 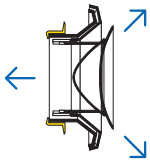	95302125	bianco	175x175	125	110	96,8	110	1